ROLAZUR®
Enrouleur pour bâches et volets de piscine

FICHE D'INSTALLATION
Modèle "EXEL"

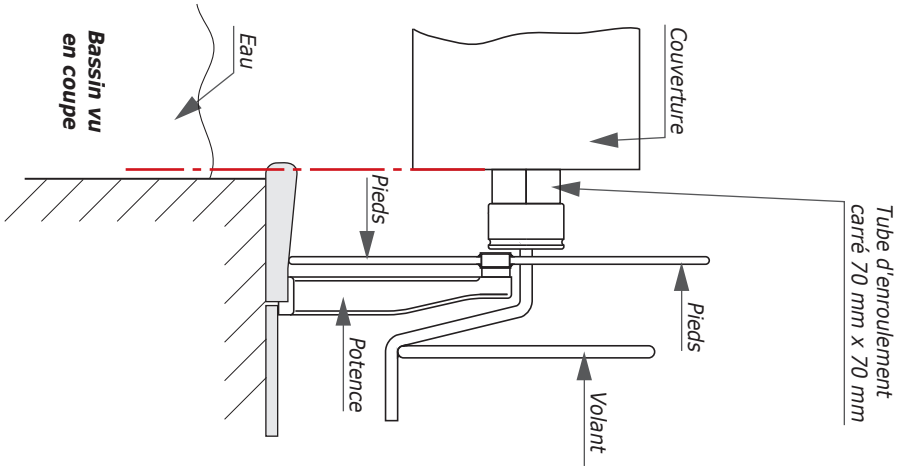

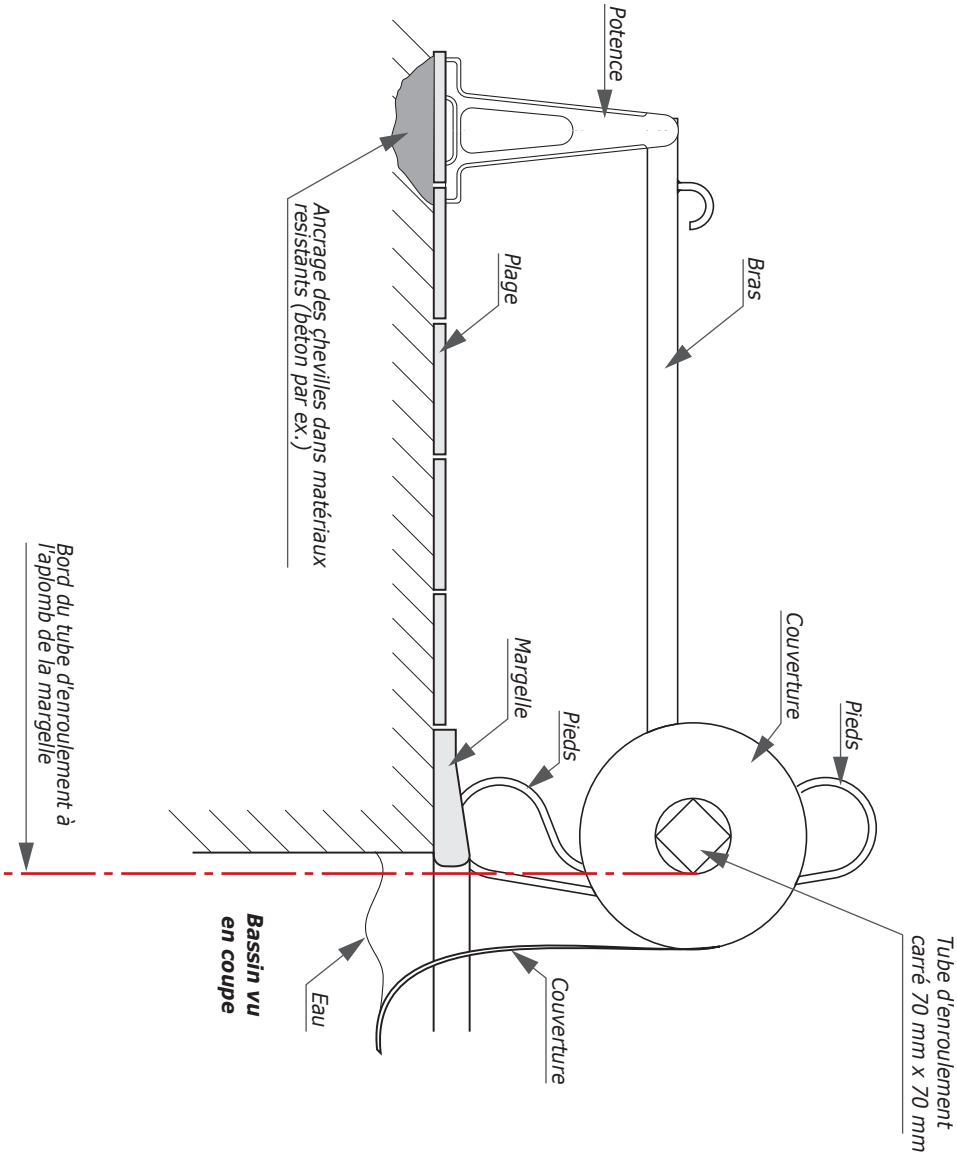

SRM 01/03 Fiche instal. 404 exel - Document non contractuel.

ROLAZUR - BP 577 - 69637 Vénissieux cedex - FRANCE - Tél. 04 72 50 06 78 - Fax. 04 72 50 46 99 - www.rolazur.com - e-mail: info@rolazur.com